Beugelgrepen kunststof

Artikelbeschrijving/Productafbeeldingen

Beschrijving

Grondstof:
Thermoplast PA (polyamide), glaskogelversterkt of PP (polypropyleen), glasvezelversterkt.

Uitvoering:
Polypropyleen zwartgrijs.
Polyamide zwartgrijs RAL 7021, zuiver oranje RAL 2004, koolzaadgeel RAL 1021, signaalgroen RAL 6032, verkeersblauw RAL 5017, verkeersrood RAL 3020 en lichtgrijs RAL 7035.

Opmerking:
Het montagegat is zo uitgevoerd dat op de bedieningszijde de beugelgrepen met een cilinderschroef of een zeskantmoer bevestigd kunnen worden.

Montage:
Van de bedieningszijde of de achterzijde.

Op aanvraag:
Andere greepkleuren.

Tekeningen

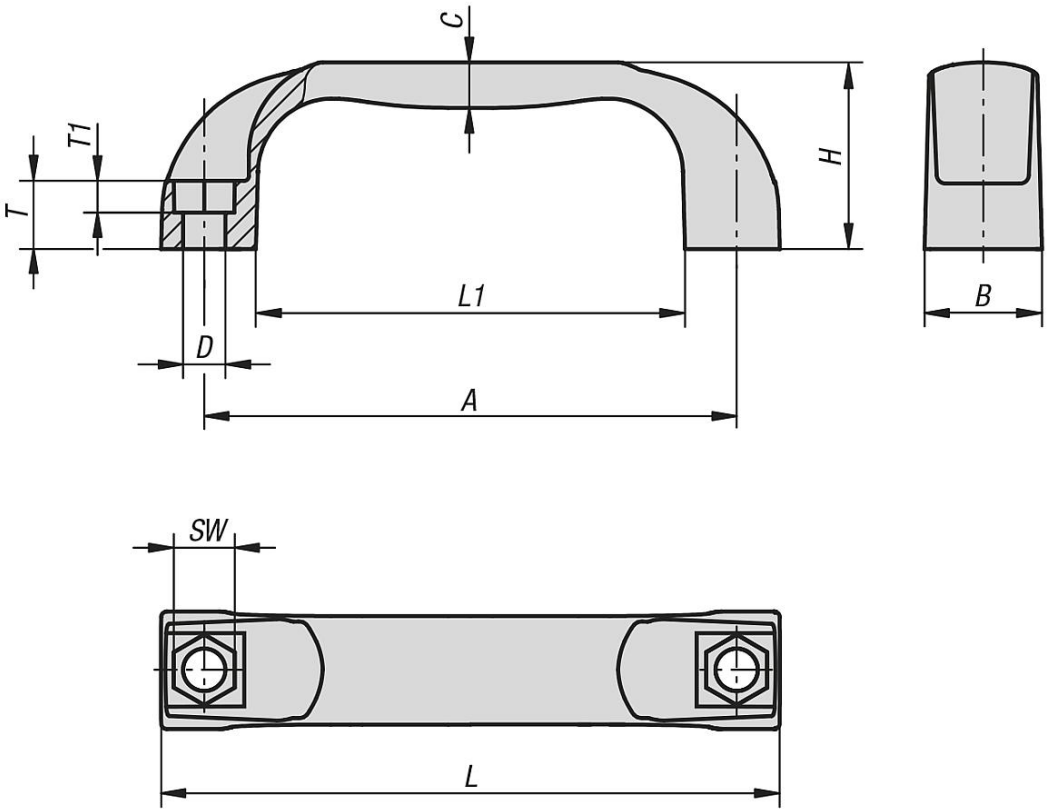

Artikeloverzicht

Beugelgrepen

Beugelgrepen kunststof

Artikeloverzicht

Bestelnummer	Materiaal basiselement	Kleur basislichaam	A	B	C	D	H	L	L1	SW	T	T1	Draagkracht N
K0190.109406	polyamide	antracietgrijs RAL 7021	94	21	8	6,6	36	109	76	10	13	6	1000
K0190.1094062	polyamide	reinoranje RAL 2004	94	21	8	6,6	36	109	76	10	13	6	1000
K0190.10940616	polyamide	koolzaadgeel RAL 1021	94	21	8	6,6	36	109	76	10	13	6	1000
K0190.10940684	polyamide	verkeersrood RAL 3020	94	21	8	6,6	36	109	76	10	13	6	1000
K0190.10940686	polyamide	signaalgroen RAL 6032	94	21	8	6,6	36	109	76	10	13	6	1000
K0190.10940687	polyamide	verkeersblauw RAL 5017	94	21	8	6,6	36	109	76	10	13	6	1000
K0190.10940688	polyamide	lichtgrijs RAL 7035	94	21	8	6,6	36	109	76	10	13	6	1000
K0190.111708	polyamide	antracietgrijs RAL 7021	117	26	10	9	41	136	94	13	15	8	1500
K0190.1117082	polyamide	reinoranje RAL 2004	117	26	10	9	41	136	94	13	15	8	1500
K0190.11170816	polyamide	koolzaadgeel RAL 1021	117	26	10	9	41	136	94	13	15	8	1500
K0190.11170884	polyamide	verkeersrood RAL 3020	117	26	10	9	41	136	94	13	15	8	1500
K0190.11170886	polyamide	signaalgroen RAL 6032	117	26	10	9	41	136	94	13	15	8	1500
K0190.11170887	polyamide	verkeersblauw RAL 5017	117	26	10	9	41	136	94	13	15	8	1500
K0190.11170888	polyamide	lichtgrijs RAL 7035	117	26	10	9	41	136	94	13	15	8	1500
K0190.113208	polyamide	antracietgrijs RAL 7021	132	27	11	9	44	154	112	13	16	8	1500
K0190.1132082	polyamide	reinoranje RAL 2004	132	27	11	9	44	154	112	13	16	8	1500
K0190.11320816	polyamide	koolzaadgeel RAL 1021	132	27	11	9	44	154	112	13	16	8	1500
K0190.11320884	polyamide	verkeersrood RAL 3020	132	27	11	9	44	154	112	13	16	8	1500
K0190.11320886	polyamide	signaalgroen RAL 6032	132	27	11	9	44	154	112	13	16	8	1500
K0190.11320887	polyamide	verkeersblauw RAL 5017	132	27	11	9	44	154	112	13	16	8	1500
K0190.11320888	polyamide	lichtgrijs RAL 7035	132	27	11	9	44	154	112	13	16	8	1500
K0190.115008	polyamide	antracietgrijs RAL 7021	150	27	11	9	44	172	132	13	16	8	1500
K0190.1150082	polyamide	reinoranje RAL 2004	150	27	11	9	44	172	132	13	16	8	1500
K0190.11500816	polyamide	koolzaadgeel RAL 1021	150	27	11	9	44	172	132	13	16	8	1500
K0190.11500884	polyamide	verkeersrood RAL 3020	150	27	11	9	44	172	132	13	16	8	1500
K0190.11500886	polyamide	signaalgroen RAL 6032	150	27	11	9	44	172	132	13	16	8	1500
K0190.11500887	polyamide	verkeersblauw RAL 5017	150	27	11	9	44	172	132	13	16	8	1500
K0190.11500888	polyamide	lichtgrijs RAL 7035	150	27	11	9	44	172	132	13	16	8	1500
K0190.117908	polyamide	antracietgrijs RAL 7021	179	28	11	9	50	197	156	13	17	8	1500
K0190.1179082	polyamide	reinoranje RAL 2004	179	28	11	9	50	197	156	13	17	8	1500
K0190.11790816	polyamide	koolzaadgeel RAL 1021	179	28	11	9	50	197	156	13	17	8	1500
K0190.11790884	polyamide	verkeersrood RAL 3020	179	28	11	9	50	197	156	13	17	8	1500
K0190.11790886	polyamide	signaalgroen RAL 6032	179	28	11	9	50	197	156	13	17	8	1500
K0190.11790887	polyamide	verkeersblauw RAL 5017	179	28	11	9	50	197	156	13	17	8	1500
K0190.11790888	polyamide	lichtgrijs RAL 7035	179	28	11	9	50	197	156	13	17	8	1500
K0190.209406	polypropyleen	antracietgrijs	94	21	8	6,6	36	109	76	10	13	6	500
K0190.211708	polypropyleen	antracietgrijs	117	26	10	9	41	136	94	13	15	8	800
K0190.213208	polypropyleen	antracietgrijs	132	27	11	9	44	154	112	13	16	8	800
K0190.215008	polypropyleen	antracietgrijs	150	27	11	9	44	172	132	13	16	8	800
K0190.217908	polypropyleen	antracietgrijs	179	28	11	9	50	197	156	13	17	8	800

© HEINRICH KIPP WERK GmbH & Co. KG